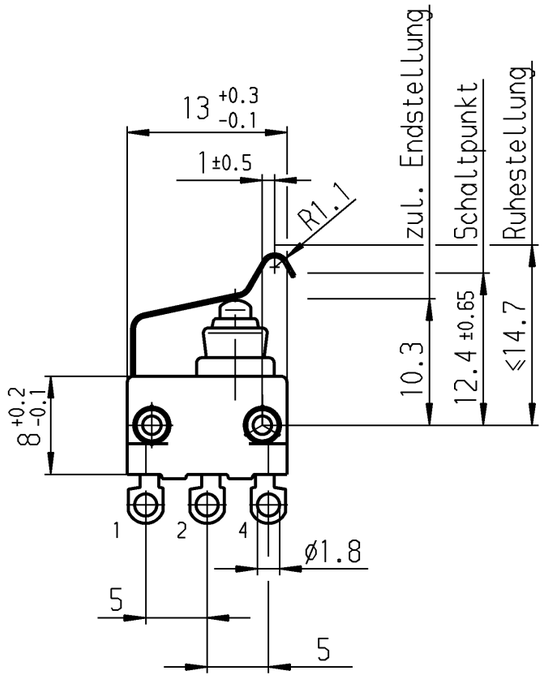

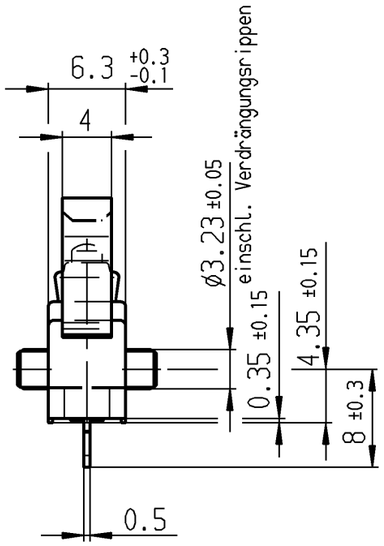

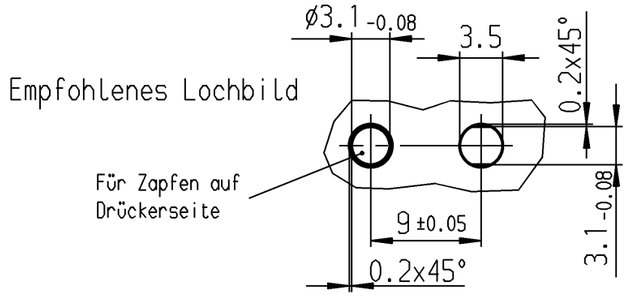

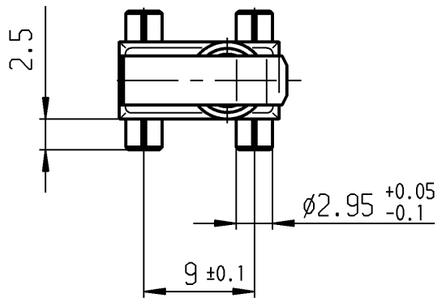

Aufschrift

Ⓜ

1055/58

Herstelljahr/-woche
nach DIN EN 60062

Schalt-Betätigungskraft	≤2.6 N
Differenzweg	≤0.8 mm
Rückschaltkraft	≥0.5 N
Schutzart nach EN 60529	IP 67

			2 4 1 Wechsler 1-polig				
				Au - Au		1055.5155	
			Schaltart	Kontaktpaarung	Bild	Erzeugnisnummer	

Allgemeintoleranzen/UNTOLERANCED DIMENSIONS

Für Längen und Radien FOR LENGTHS AND RADII. ±	Abmaße in mm für Nennmaßbereich in mm ALL DIMENSIONS ARE IN MILLIMETRES		
	bis/UP TO 6	über/OVER 6 bis/UP TO 30	über/OVER 30
	0.1		

PROJECTION

Pause COPY

Blatt SHEET

Original DIN A3 | Maßstab SCALE 2:1

0 10 20 30 mm

gez./DRAWN BY 04.05.98 gr
gepr./CHECKED BY

Ersatz für/REPLACEMENT OF

K

Zeichn./DRAWING NO. 1055.5155

Schnappschalter

MARQUARDT
Marquardt GmbH, D-78604 Rietheim-Weilheim

d			i		
c			h		
b			g		
a	34357	10.01.03 bz	f		
			e		
Ausg. ISSUE	Änderung REVISION	gez. DRAWN BY	Ausg. ISSUE	Änderung REVISION	gez. DRAWN BY

Schutzvermerk nach DIN 34 beachten
COPYRIGHT RESERVED