©This document is the exclusive property of Marquardt. Without their consent it may not be reproduced or given to third parties.

CONFIDENTIAL

VERTRAULICH

©Alle Rechte bei Marquardt, auch fuer den Fall von Schutzrechtsanmeldungen. Jede Verfuegungsbefugnis, wie Kopier- und Weitergaberecht, bei uns.

Recommended hole pattern
Empfohlenes Lochbild

for fixing pin
für Fixierzapfen

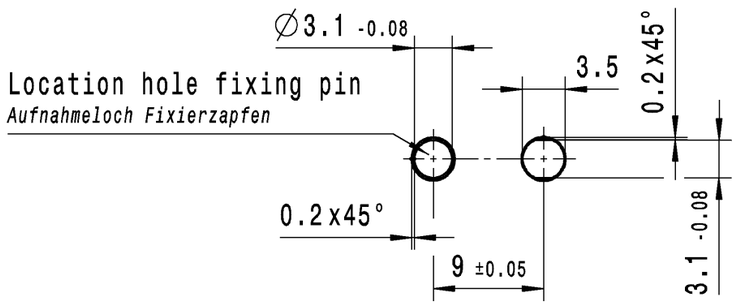

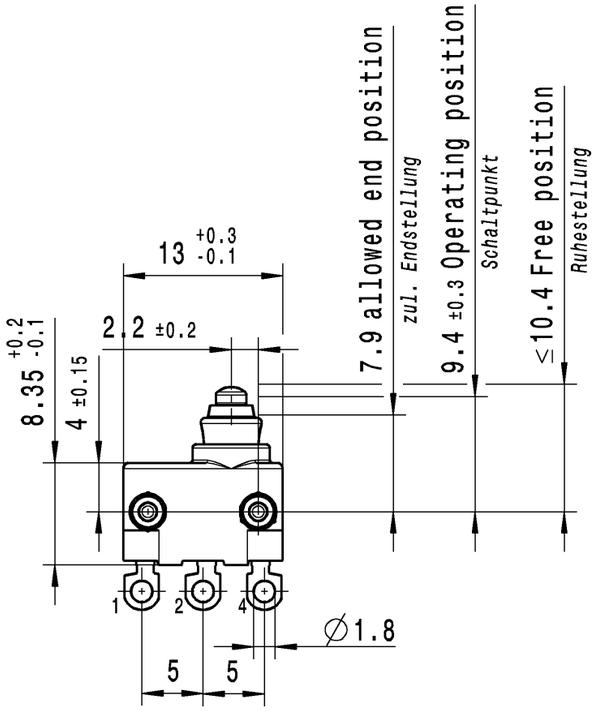

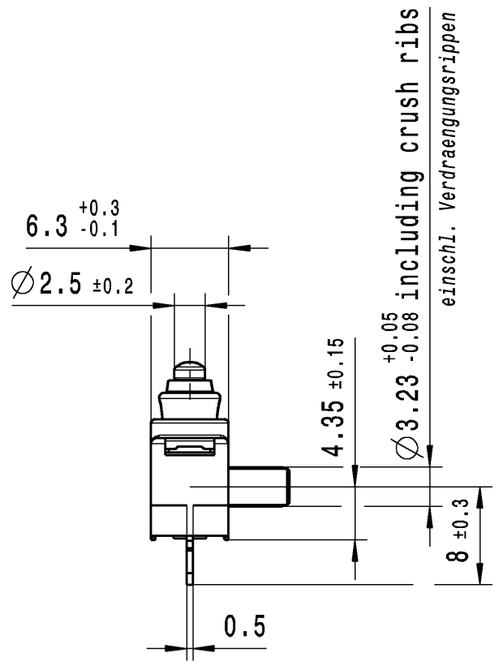

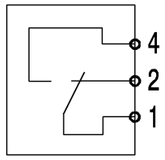

Circuit diagram
Schaltbild

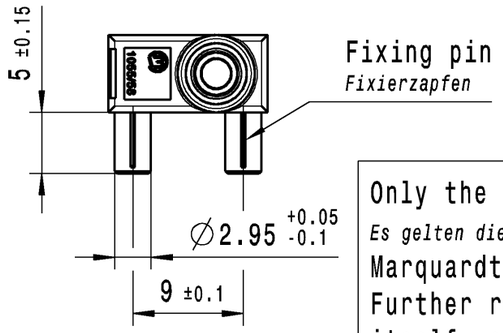

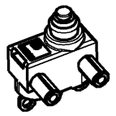

1:1

Single pole changeover
Wechsler 1-polig

Actuating force *Schaltbetaetigungskraft*	≤1.8 N
Release force *Rueckschaltkraft*	≥0.5 N
Movement differential *Differenzweg*	≤0.4 mm

Contacts gold plated
Kontakte vergoldet

Protection actuator side according to EN 60529 IP 67
Schutzart Betaetigerseite nach EN 60529 IP 67

Protection terminals according to EN 60529 IP00
Schutzart Anschluesse nach EN 60529 IP 00

Further details see specification 10550000
Weitere Angaben siehe Spezifikation 10550000

Marking
Aufschrift

1055/58
Date code of manufacture:
year/week acc. to DIN EN 60062
Herstelljahr/- woche
nach DIN EN 60062

Only the specifications within this drawing shall apply.
Es gelten die auf dieser Zeichnung gemachten Angaben.
Marquardt exclusively samples the specifications within this drawing. Further requirements or test parameters have to be tested by the customer itself, or need to be requested and ordered explicitly at Marquardt.
Marquardt bemustert ausschließlich die innerhalb dieses Zeichnungsrahmens gemachten Angaben. Weitere Anforderungen oder Prüfparameter sind entweder vom Kunden selbst abzuprüfen, oder explizit bei Marquardt anzufragen und zu beauftragen.

Figure		Customer number	Art.No.-PI
-		80-640-0068	1055.0551-02

Gen. tolerances for dimensions, positions & surfaces DIN 2768-1 m

Symmetry and Concentricity	Angle ± 1°	Length				Radii	
0.1	Edge tolerance +0.25 0 / +0.09 -0.25	0-6	± 0.10		±	0.5-3	± 0.2
		>6-30	± 0.20		±	>3-6	± 0.5
		>30-120	± 0.30		±	>6-15	± 1.0
		>120-400	± 0.50		±	>15-30	± 1.0
		>400-1000	± 0.80		±	>30-200	± 1.0
			±		±		±
			±		±		±
			±		±		±

Index	MEC-No.	Date (YYYY-MM-DD)	Edited by
	155696	2024-11-04	BOICUB

Sheet 02

Format DIN	Projection	Scale
A3		2:1

All dimensions are in millimetres

System CATIA_V5

Replacement of

Ident.	Document number	Index
K	10550551	

Snap action switch

MARQUARDT