TDS-K06 B

Dimensioni · in mm

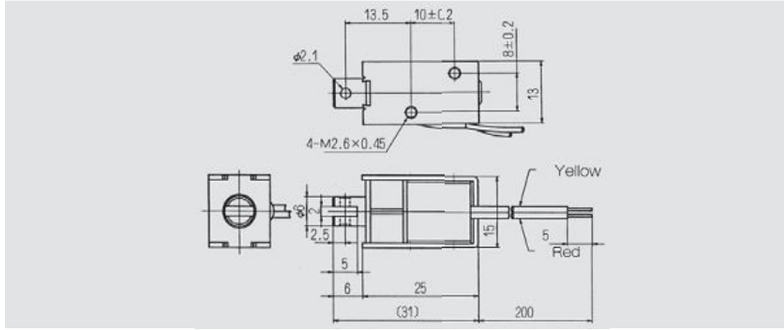

Diagramma Forza-Corsa · F_H = Forza di tenuta

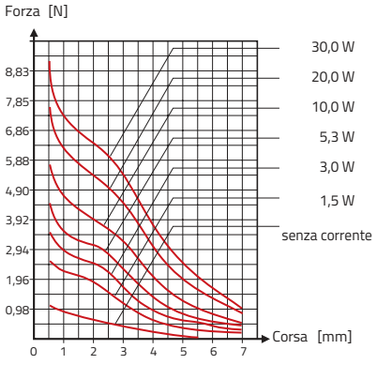

Valori bobina						
Potenza assorbita[W]	1,5	3	5,3	10	20	30
Resistenza[Ω]	VDC	VDC	VDC	VDC	VDC	VDC
6,8	3,2	4,5	6	8,2	11,5	14,3
27	6,4	9	12	16,4	23	28,5
108	12,7	18	24	32,8	46	57

Resistenza d'isolamento 5 x 10^7 Ω min., a 500 VDC		Peso totale[g]	25,7
Tensione di prova	500 V_{eff}, 1 min.	Peso perno [g]	4,6

Sblocco del perno dalla posizione di tenuta		
Tensione nominale ± 10% (a 5,3 W di potenza assorbita)	Forza di ritorno [N]	min. 0,5

A valori divergenti può essere necessaria una resistenza secondo schema 1(vedi pag.4).

ELECTRONIC
ELECTROMECHANICAL
COMPONENTS
PARTNER & DEALER