TDS-K04 A

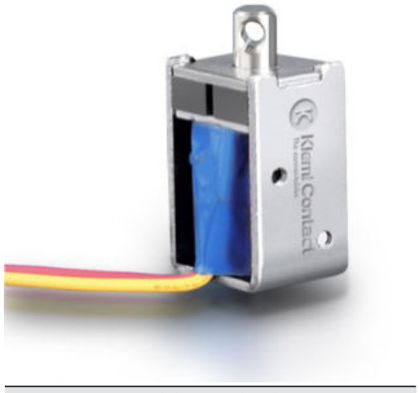

Dimensioni · (mm)

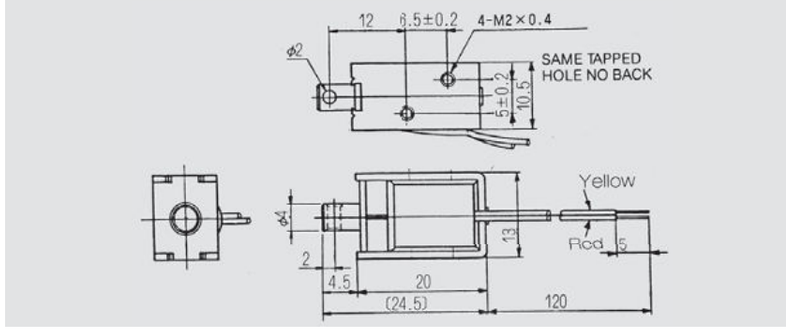

Caratteristica Forza (N) - corsa (mm)

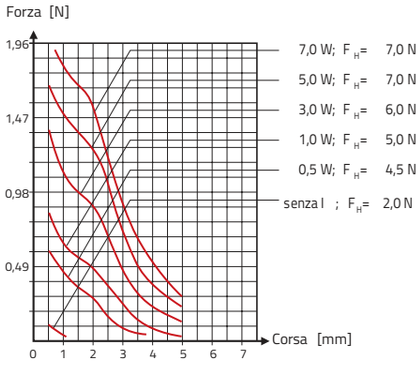

Valori

Potenza dissipata[W]	0,5	1	3	7
Resistenza[Ω]	VDC	VDC	VDC	VDC
36	4,2	6	10,5	16
144	8,5	12	21	32
576	17	24	41,5	63,5

Resistenza d'isolamento 5 x 10^7 Ω min., a 500 VDC		Peso totale[g]	12,3
Tensione di test 500 $V_{eff.}$ 1 min.		Peso perno [g]	2,2

L Sblocco del perno dalla posizione di tenuta

Tensione nominale ± 10% (a 1 W di potenza assorbita)	Forza di ritorno [N]	min. 0,5

A valori divergenti può essere necessaria una resistenza secondo schema 1(vedi pag.4)

ELECTRONIC
ELECTROMECHANICAL
COMPONENTS
PARTNER & DEALER